时光伺服

—您身边的伺服专家

时光IMS系列伺服控制器，基于瑞萨HD系列芯片，成功地实现了面向三相交流异步电机等高精度伺服控制系统，在专用微处理器上嵌入LSI Logic以及数字I/O、D/A、A/D、RS-232、422/485通讯、CAN、以太网及EtherCAT总线协议、快速运动控制语言（Quick Motion Control Language,QMCL)解释执行、电机矢量控制算法、向用户开放的RAM、 ROM和实时操作系统（OS）等功能。

时光伺服作为伺服控制领域的专业品牌，致力于电机控制系统最新技术的研究、 开发和应用，自主研发了“全数字化交流伺服控制技术” ,实现了对三相异步交流电机的伺服控制。时光伺服拥有自主知识产权的伺服控制系统计算机软件著作权。时光伺服控制系统采用SOC和软伺服技术，实现对电机速度、位置、加速度和转矩的高精度控制。

时光伺服的产品已广泛应用于数控机床、橡塑、冶金、材料、高铁、纺织、印刷包装、石油、车辆、地震、军事等行业和众多领域及各类通用、专用机械中。时光伺服的产品已通过欧盟CE认证，并已销往海外市场。时光伺服已经通过了ISO9001质量保证体系的认证，体系贯穿营销、研发、生产和服务流程各个环节， 为用户提供全面的技术支持与服务。时光伺服系列产品以先进的技术、优良的性能、过硬的质量、周到的服务获得了市场的认可，成为同类产品中的优秀民族品牌。

时光伺服系列产品包括 通用IMS-G 、IMS-A, 机床主轴专用IMS-S, 电动车专用IMS-EVM 、IMS-EVA等多个系列的伺服控制器及与其配套的交流伺服电机产品。

时光TSM系列　交流异步伺服电机

时光伺服TSM系列伺服电机是与IMS系列交流异步伺服控制器配套的交流异步电机，具有结构简单、使用寿命长、转动惯量小、控制精度高等特点。

TSM系列伺服电机采用基频制，额定频率分为100、67、50、33 、25Hz。电机的额定功率范围从1.1kW到110kW。电机的功率、速度指标覆盖了控制领域的大部分应用范围。

TSM系列伺服电机和时光IMS系列伺服控制器匹配，形成伺服控制系统，对电机位置、转速、加速度和输出转矩进行伺服控制，实现宽频、高速、高精度运行， 达到最佳控制性能。系统可实现低速恒转矩输出，高速恒功率输出，零速锁定等功能。

TSM系列　交流异步伺服电机特点

高效率、高可靠性、高过载能力

TSM系列伺服电机，采用高效、宽功率设计，允许短时（30min）过功率运行。

伺服性能提升

TSM系列伺服电机，低惯量设计使动态响应速度大大提升，强劲的扭矩特性使全速度范围内加减速性能优越。可实现伺服系统的扭矩、速度、位置控制及机床功能：电子齿轮、单轴定位、多点定位、刚性攻丝、分度盘功能等。

免维护设计，全方位保护

TSM系列伺服电机，全寿命轴承、高防护等级、特殊的冷却风动回路设计。采用3个双金属片热保护器，提供热保护，接点在正常情况下为闭合，当绕组温度达到对绝缘有危险时打开，电机停机，避免过热，免除维护环节。

良好的电流峰值及额定电流关系，具有高转矩性能

TSM系列伺服电机，采用缩短节距的双层绕组，决定了它在FEM曲线上的优势。因在谐波频率及其它阻尼作用上作了一些限制，使其在电流峰值及额定电流关系上得到更好的改善，转矩性能提升显著。

体积小、重量轻

TSM系列伺服电机，采用高性能铝挤压成型，外形方正，并提供内部通风道以确保高散热及限制共振。国际主流的外形设计，提升与其配套设备的档次。

低噪声、改善低速脉动

特殊的绕组电磁设计，及通风系统改善，让整个系统噪声远远低于国家标准。特殊的节距及绕组电磁设计配合适当槽形，大大改善与克服低速脉动现象。

精校动平衡

进口平衡机对转子精校动平衡，采用ISO2373R级，半键动平衡。

电机特性曲线

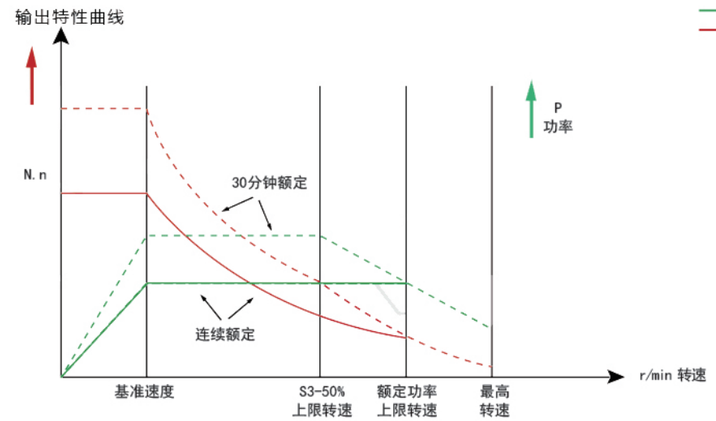

以上曲线是TSM系列伺服电机在时光科技IMS系列伺服控制器控制驱动下的特性曲线。
控制器选型请参考IMS系列伺服控制器样本。

伺服电机选型指南

- 正确选择伺服电机的规格可充分发挥伺服电机的性能优势，提高控制精度，简化机械及传动结构，节约能源。
- 相同功率不同机座号的电机，机座号小的外形细，转动惯量小，机座号大的外形粗，转动惯量大。
- TSM系列伺服电机有不同的基准频率，低频电机额定转速低，输出转矩大。
  选型时应首先要按机械常用的转速确定电机额定转速，确定所需电机的基准频率。
- 其次根据机械负载的最大扭矩，折算到电机轴上，计算出所需电机的输出转矩。在选定基准频率的电机规格中，选择额定转矩值接近且大于所需转矩的电机，确定电机功率。
- 考虑机械的运动状态，如需要快速加减速或频繁起制动换向运行时，需根据机械系统的转动惯量和要求的加减速时间，加大电机功率。具体计算公式

$$P_a = \left(\frac{2\pi \cdot N_M}{60}\right)^2 \frac{J_L}{t_a}$$

式中：P_a 计算电机加减速功率（W）
N_M 电机运行的最高转速（r.p.m）
J_L 折算到电机轴的机械系统转动惯量（kg.m^2）
t_a 加减速时间（s）

选配件　制动器

时光伺服控制器运行时具有零速保持功能，并配有制动单元，可控制伺服电机实现电制动。在需要电机断电时立即制动的场合，电机可加装制动器，但不适于在高速运转时断电强行制动。制动器的制动方式为失电制动，制动器电压标准配置为DC24V，制动电源由用户自行配制。用户可在订货时另行指定制动器电压。制动器的最高工作速度为3000rpm。

机座代号	0	1	2	3	4	6	8
制动力矩	15	15	40	80	150	200	450
额定功率 P20℃（W）	60	60	110	130	150	150	200

TSM系列电机型号定义

TSM— 3P7　C　24　S　35　B　T□　G

①　②　③　④　⑤　⑥　⑦　⑧　⑨

序号	名称	说明				
①	产品代号	TSM 时光交流异步伺服电机				
②	额定功率	3P7=3.7kW　037=37kW　110=110kW				
③	基准频率	A：100Hz　B：67Hz　C：50Hz　D：33Hz　E：25Hz　F：16.7Hz				
		第一位				第二位
④	机座代码	机座代码	凸缘号FF	止口N	中心高H	外形序列号
		0	150	110		0、1、2、3、4、5、6
		1	165	130	90	
		2	185	150	112	
		3	215	180	132	
		4	265	230	160	
		5	300	250	160	
		6	325	280	180	
		7	350	300	200	
		8	400	350	225	
		9	460	400	260	
		10	500	450	275	
⑤	反馈单元	S：标配编码器，2500P/R增量式编码器，Φ9锥轴 E：1024P/R增量式编码器 F：2048P/R增量式编码器 R：旋转变压器 T：其他规格编码器				
⑥	安装方式	3：地脚安装 5：法兰安装 35：地脚/法兰安装				
⑦	制动器	B：带制动器，标配电压DC24V，其他电压定制标注 无制动器不标注				
⑧	电压等级	T4（不标注）：三相380V T3：三相340V T2：三相180V其他电压按定制标注。				
⑨	轴伸	键轴：不标注 G：光轴				

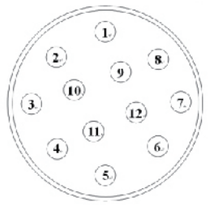

管脚号	编码器	旋转变压器	
1	5V	R1	
2	0V	R2	
3	A+	S1	
4	-	S3	
5	B+	S2	
6	-	S4	
7	Z+	-	
8	Z-	-	
9	M-TH		温度保护（可选）
10	GND		
11	屏蔽线		
12	-		

备注：5V线驱动差分信号输入，绝缘光电耦合器接收，
消耗电流约为12mA

TSM系列交流异步伺服电机频率/功率表

基准频率	A：100Hz	B：67Hz	C：50Hz	D：33Hz	E：25Hz	F:16.7Hz
额定转速	3000 r.p.m	2000 r.p.m	1500 r.p.m	1000 r.p.m	750 r.p.m	500 r.p.m
机座号 0　N=110						
00		1.1kW				
01	2.2kW	1.5kW	1.1kW			
02	3.0kW	2.2kW	1.5kW			
03	3.7kW		2.2kW			
机座号 1　N=130						
10		1.1kW				
11	2.2kW	1.5kW	1.1kW	0.75kW		
12	3.0kW	2.2kW	1.5kW	1.1kW		
13		3.0kW	2.2kW	1.5kW		
机座号 2　N=150						
21	2.2kW	1.5kW	1.1kW			
22	3.0kW	2.2kW	1.5kW	1.1kW		
23	3.7kW	3.0kW	2.2kW	1.5kW	1.1kW	
24	5.5kW	3.7kW	3.0kW		1.5kW	
25	7.5kW	5.5kW	3.7kW	2.2kW		
机座号 3　N=180						
31	7.5kW	5.5kW	3.7kW	3.0kW	2.2kW	
32	11kW	7.5kW	5.5kW	3.7kW	3.0kW	
33	15kW	11kW	7.5kW	5.5kW	3.7kW	
机座号 4　N=230						
41	18.5kW		9.0kW			
42	22kW	15kW	11kW	7.5kW	5.5kW	
43	30kW	18.5kW	15kW	11kW	7.5kW	
44	37kW	22kW	18.5kW			
机座号 5　N=250　根据用户需求，特别订制						
机座号 6　N=280						
61		22kW	18.5kW			
62	45kW	30kW	22kW	15kW	11kW	
63	55kW	37kW	30kW	18.5kW	15kW	
机座号 7　N= 300　根据用户需求，特别订制						
机座号 8　N= 350						
81	75kW	45kW	37kW	22kW	18.5kW	11kW
82	90kW	55kW	45kW	30kW	22kW	15kW
83	110KW	75kW	55kW	37kW	27kW	18.5kW
机座号9　N=400						
91	110kW	75kW	55kW	37KW	30kW	18.5kW
92	132KW	90kW	75kW	45kW	37kW	22kW
93		110kW	90kW	55kW	45kW	30kW
机座号10　N=450						
101	150kW	110kW	90kW	55kW	45kW	30kW
102	180kW	132kW	110kW	75kW	55kW	37kW
103		180kW	132kW	90kW	66kW	45kW

0号机座　N=110 FF150

型号	额定			最高转速	转动惯量
	功率 kW	转矩 N.m	电流 A	r.p.m	kg.m²
A 型　基频100Hz　额定转速　3000r/min					
TSM-2P2A01	2.2	7.5	5.1	9000	0.0021
TSM-3P0A02	3.0	10	6.9		0.0026
TSM-3P7A03	3.7	12	8.5		0.0038
B 型　基频67Hz　额定转速　2000 r.p.m					
TSM-1P1B00	1.1	5.5	2.7	9000	0.0019
TSM-1P5B01	1.5	7.2	3.6		0.0021
TSM-2P2B02	2.2	10.5	5.2		0.0026
C 型　基频50Hz　额定转速　1500 r.p.m					
TSM-1P1C01	1.1	7.5	3.1	9000	0.0026
TSM-1P5C02	1.5	10	3.7		0.0038
TSM-2P2C03	2.2	15	6.2		0.0042

机座代码	L	LB
00	330	390
01	355	415
02	390	450
03	435	495

L：带编码器　　LB：带编码器、制动器

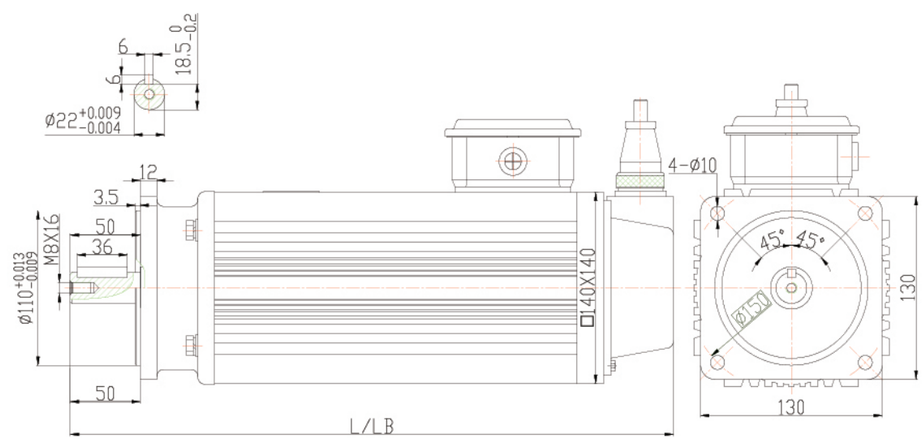

0号机座电机外形图及安装尺寸（无冷却风机，无B35安装方式）

1号机座 FF165 N=130 H=90

型号	额定 功率 kW	转矩N.m	电流A	最高转速 r.p.m	转动惯量 kg.m²
A 型基频 100Hz　额定转速　3000r/min					
TSM-2P2A11	2.2	7.5	5.3	9000	0.0029
TSM-3P0A12	3.0	10	7.2		0.0038
B 型基频 67Hz　额定转速　2000 r.p.m					
TSM-1P1B10	1.1	5.5	2.7	9000	0.0019
TSM-1P5B11	1.5	7.2	3.6		0.0021
TSM-2P2B12	2.2	10.5	5.2		0.0026
TSM-3P0B13	3.0	15	8.3		0.0047
C 型基频 50Hz　额定转速　1500 r.p.m					
TSM-1P1C11	1.1	7.5	3.1	9000	0.0026
TSM-1P5C12	1.5	10	3.7		0.0038
TSM-2P2C13	2.2	15	6.2		0.0042
D 型基频 33Hz　额定转速　1000 r.p.m					
TSM-0P7D11	0.75	7.2	2.2	6000	0.0029
TSM-1P1D12	1.1	11	3.1		0.0038
TSM-1P5D13	1.5	15	3.8		0.0047

1号机座电机冷却风机参数

风机型号	风机电压	风机功率	风机电流	风机流量	风压
12038B3M	2相380V	18W	0.06A	2.72m³/min	6.67mmH₂O

机座代码	B	L	LB
10	130	390	460
11	155	415	485
12	190	450	520
13	235	495	565

L：带编码器、冷却风机　　LB：带编码器、制动器、冷却风机

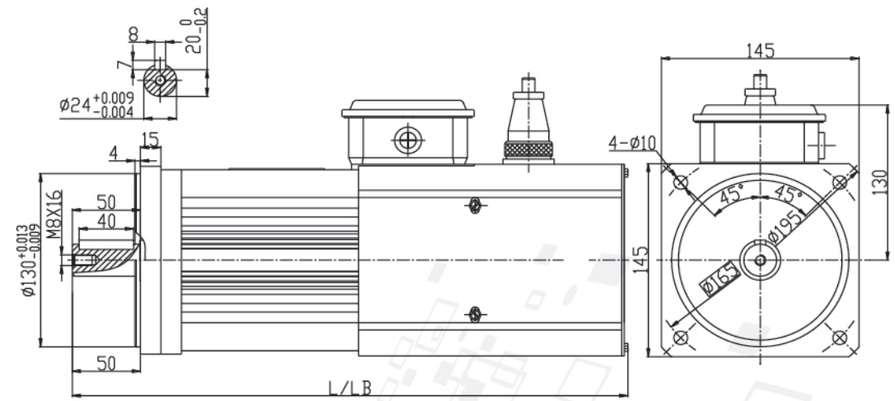

1号机座电机B5外形图及安装尺寸

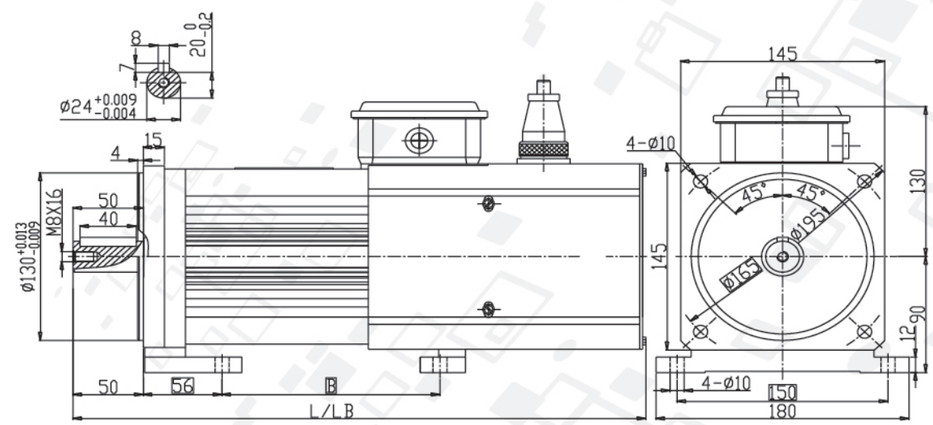

1号机座电机B5外形图及安装尺寸

2号机座 FF185 N=150 H=112

型号	额定 功率 kw	额定 转矩 N.m	额定 电流 A	最高转速 r.p.m	转动惯量 kg.m²
A 型　基频 100Hz　额定转速　3000r/min					
TSM-2P2A21	2.2	7.5	5.0	8000	0.0039
TSM-3P0A22	3.0	10	6.7		0.0047
TSM-3P7A23	3.7	12	8.2		0.0064
TSM-5P5A24	5.5	17.5	11.7		0.0073
TSM-7P5A25	7.5	23.8	15.7		0.0097
B 型　基频 67Hz　额定转速　2000 r.p.m					
TSM-1P5B21	1.5	7.2	3.5	8000	0.0039
TSM-2P2B22	2.2	10.5	5.0		0.0047
TSM-3P0B23	3.0	14.3	6.6		0.0064
TSM-3P7B24	3.7	17.6	8.0		0.0073
TSM-5P5B25	5.5	26.2	12.1		0.0097
C 型　基频 50Hz　额定转速　1500 r.p.m					
TSM-1P1C21	1.1	7.5	2.7	8000	0.0039
TSM-1P5C22	1.5	10	3.6		0.0047
TSM-2P2C23	2.2	15	5.1		0.0064
TSM-3P0C24	3.0	19.1	7.1		0.0073
TSM-3P7C25	3.7	24	8.8		0.0097
D 型　基频 33Hz　额定转速　1000 r.p.m					
TSM-1P1D22	1.1	10.5	3.0	8000	0.0047
TSM-1P5D23	1.5	14	3.8		0.0064
TSM-2P2D25	2.2	21	5.4		0.0097
E 型　基频 25Hz　额定转速　750 r.p.m					
TSM-1P1E23	1.1	14.4	3.0	8000	0.0064
TSM-1P5E24	1.5	19.5	3.9		0.0073

2号机座电机冷却风机参数

风机型号	风机电压	风机功率	风机电流	风机流量	风压
15050B3H	2相380V	34W	0.11A	5.68m³/min	14mmH₂O

机座代码	B	L	LB
21	140	415	490
22			
23	165	440	515
24	190	465	540
25	225	500	575

L：带编码器、冷却风机　　LB：带编码器、制动器、冷却风机

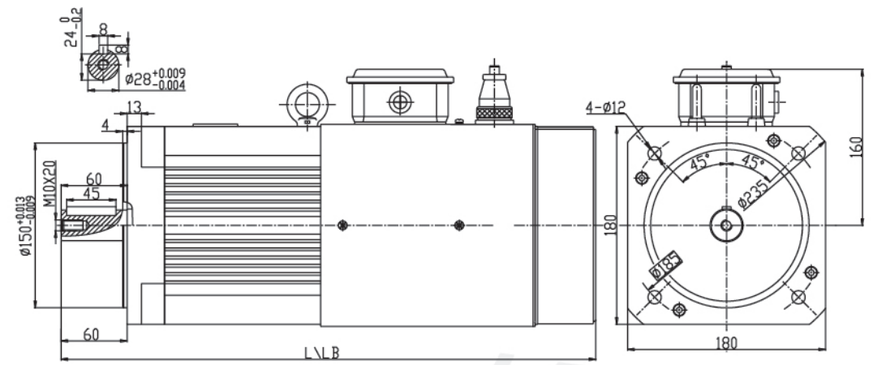

2号机座电机B5外形图及安装尺寸

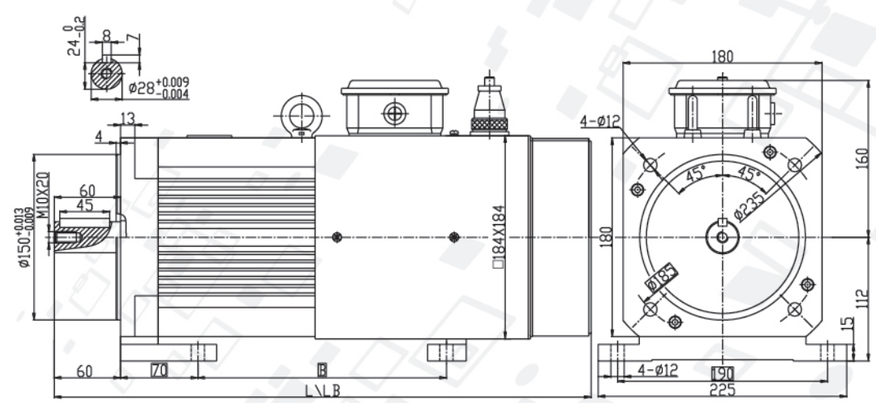

2号机座电机B35外形图及安装尺寸

3号机座 FF215 N=180 H=132

型号	额定			最高转速	转动惯量
	功率 kw	转矩 N.m	电流 A	r.p.m	kg.m²
A 型　基频 100Hz　额定转速 3000r/min					
TSM-7P5A31	7.5	24.5	15.1	7000	0.0093
TSM-011A32	11	35	22.4		0.013
TSM-015A33	15	47.8	30		0.017
B 型　基频 67Hz　额定转速 2000 r.p.m					
TSM-5P5B31	5.5	26.2	11.7	7000	0.0089
TSM-7P5B32	7.5	36.8	15.8		0.013
TSM-011B33	11	52.5	22.4		0.017
C 型　基频 50Hz　额定转速 1500 r.p.m					
TSM-3P7C31	3.7	24.4	8.0	7000	0.0089
TSM-5P5C32	5.5	35	13.3		0.013
TSM-7P5C33	7.5	47.8	17		0.017
D 型　基频 33Hz　额定转速 1000 r.p.m					
TSM-3P0D31	3.0	28.6	6.8	7000	0.0093
TSM-3P7D32	3.7	35	8.2		0.013
TSM-5P5D33	5.5	52.5	12		0.017
E 型　基频 25Hz　额定转速 750 r.p.m					
TSM-2P2E31	2.2	30	5.4	7000	0.0093
TSM-3P0E32	3.0	38.5	7.5		0.0013
TSM-3P7E33	3.7	47.2	9.4		0.017

3号机座电机冷却风机参数

风机型号	风机电压	风机功率	风机电流	风机流量	风压
15050B3H	2相380V	34W	0.11A	5.68m³/min	14mmH₂0

机座代码	B	L	LB
31	175	495	565
32	210	530	600
33	270	590	660

L：带编码器、冷却风机　　LB：带编码器、制动器、冷却风机

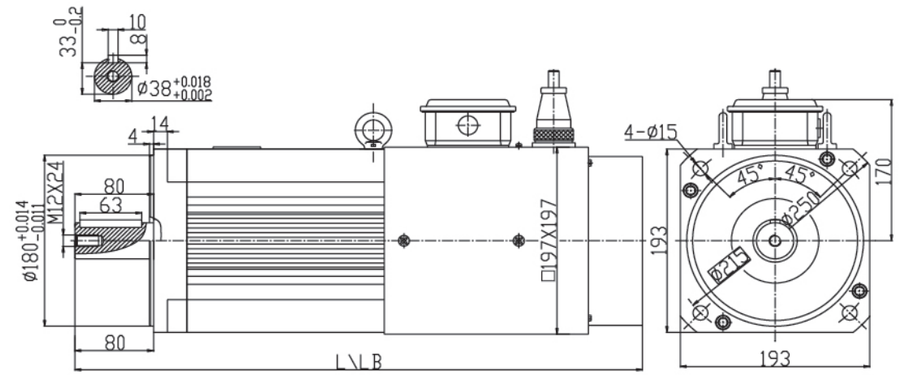

3号机座电机外B5外形图及安装尺寸

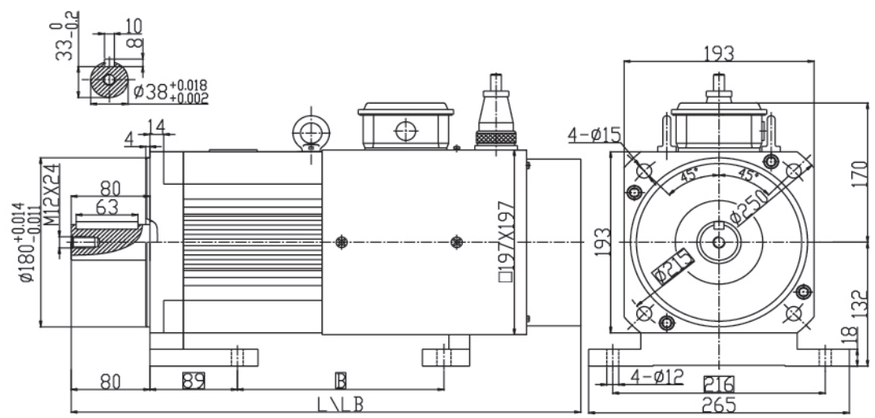

3号机座电机外B35外形图及安装尺寸

4号机座 FF=265 N=230 H=160

型号	额定			最高转速 r.p.m	转动惯量 kg.m²
	功率 kW	转矩 N.m	电流 A		
A 型　基频 100Hz　额定转速 3000r/min					
TSM-018A41	18.5	59	35.4	7000	0.034
TSM-022A42	22	73	42		0.039
TSM-030A43	30	99.5	57.1		0.050
TSM-037A44	37	122	70		0.0625
B 型　基频 67Hz　额定转速 2000 r.p.m					
TSM-015B42	15	71.6	29	7000	0.039
TSM-018B43	18.5	88.3	36.3		0.050
TSM-022B44	22	108	44.5		0.0625
C 型　基频 50Hz　额定转速 1500 r.p.m					
TSM-9P0C41	9.0	58	18	7000	0.034
TSM-011C42	11	73	22.1		0.039
TSM-015C43	15	99.5	30.2		0.050
TSM-018C44	18.5	122	36.4		0.0625
D 型　基频 33Hz　额定转速 1000 r.p.m					
TSM-7P5D42	7.5	71.5	15.5	7000	0.039
TSM-011D43	11	105	22.8		0.050
E 型　基频 25Hz　额定转速 750 r.p.m					
TSM-5P5E42	5.5	72	11.8	7000	0.039
TSM-7P5E43	7.5	98.5	16		0.050

4号机座电机冷却风机参数

风机型号	风机电压	风机功率	风机电流	风机流量	风压
200FZL3-2N	3相380V	50W	0.11A	15m³/min	13.3mmH²20

机座代码	B	L	LB
41	195	620	735
42	215	640	755
43	275	700	815
44	335	760	875

L：带编码器、冷却风机　　LB：带编码器、制动器、冷却风机

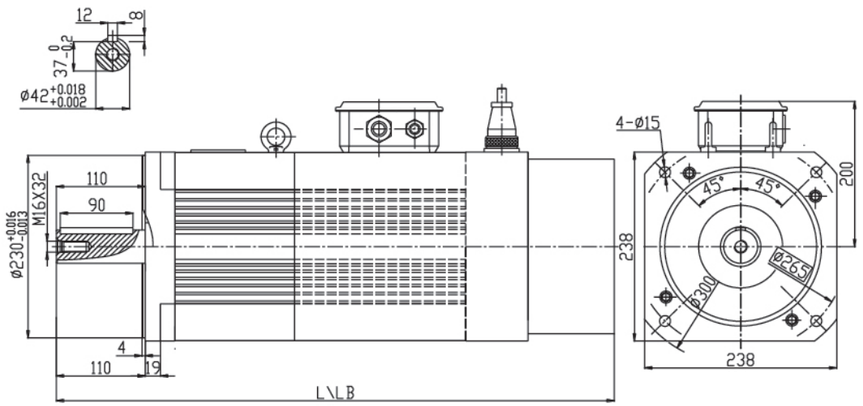

4号机座电机B5外形图及安装尺寸

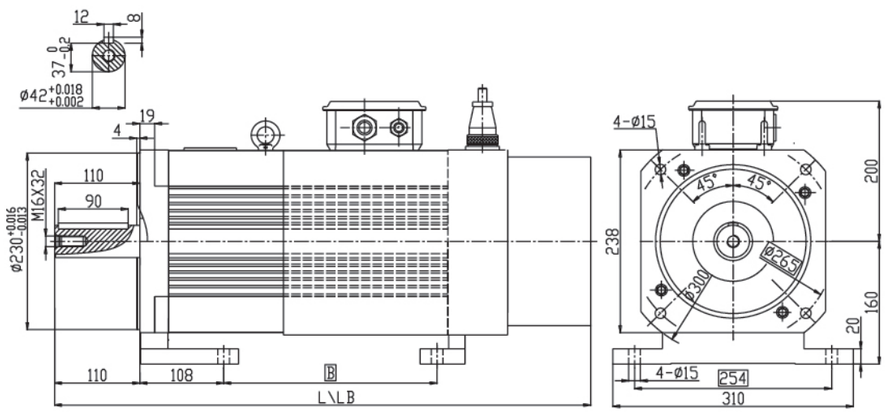

4号机座电机B35外形图及安装尺寸

6号机座 FF=325 N=280 H=180

型号	额定			最高转速	转动惯量
	功率 kW	转矩 N.m	电流 A	r.p.m	kg.m²
A 型　基频 100Hz　额定转速 3000r/min					
TSM-045A62	45	143	83.7	5000	0.127
TSM-055A63	55	175	10.2		0.167
B 型　基频 67Hz　额定转速 2000 r.p.m					
TSM-022B61	22	105	42.1	5000	0.096
TSM-030B62	30	143	56.5		0.127
TSM-037B63	37	176	68.7		0.167
C 型　基频 50Hz　额定转速 1500 r.p.m					
TSM-018C61	18.5	120	37.8	5000	0.096
TSM-022C62	22	143	43.2		0.127
TSM-030C63	30	191	57.6		0.167
D 型　基频 33Hz　额定转速 1000 r.p.m					
TSM-015D62	15	147	29.8	5000	0.127
TSM-018D63	18.5	176	36.1		0.167
E 型　基频 25Hz　额定转速 750 r.p.m					
TSM-011E62	11	144	22.3	5000	0.127
TSM-015E63	15	191	30.5		0.167

6号机座电机冷却风机参数

风机型号	风机电压	风机功率	风机电流	风机流量	风压
250FZL3-4W	3相380V	40W	0.1A	16m³/min	13.5mmH2O

机座代码	B	L	LB
61	240	685	800
62	290	735	850
63	380	825	940

L：带编码器、冷却风机 LB：带编码器、制动器、冷却风机

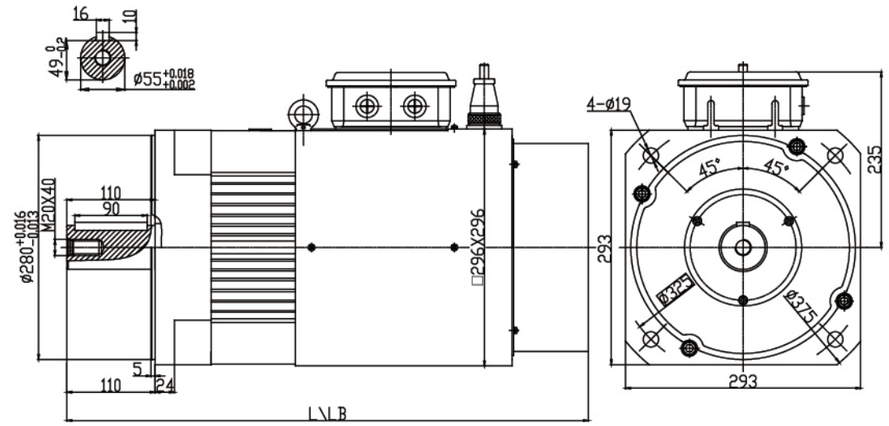

6号机座电机B5外形图及安装尺寸

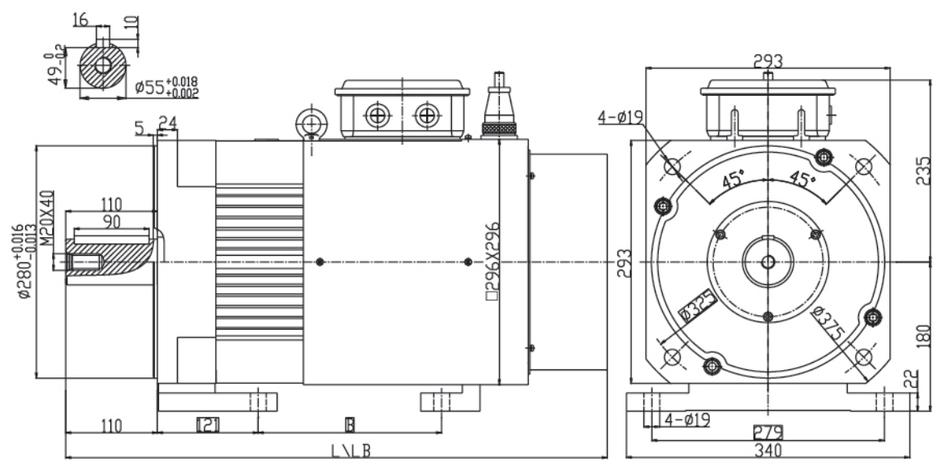

6号机座电机B35外形图及安装尺寸

8号机座 FF=400 N=350 H=225

型号	额定			最高转速	转动惯量
	功率 kW	转矩 N.m	电流 A	r.p.m	kg.m²
A 型　基频 100Hz　额定转速　3000r/min					
TSM-075A81	75	239	139	4000	0.287
TSM-090A82	90	286	165		0.359
TSM-110A83	110	350	203		0.443
B 型　基频 67Hz　额定转速　2000 r.p.m					
TSM-045B81	45	215	85	4000	0.287
TSM-055B82	55	263	101		0.359
TSM-075B83	75	358	138		0.443
C 型　基频 50Hz　额定转速　1500 r.p.m					
TSM-037C81	37	236	72.1	4000	0.287
TSM-045C82	45	290	87		0.359
TSM-055C83	55	355	103		0.443
D 型　基频 33Hz　额定转速　1000 r.p.m					
TSM-022D81	22	211	43.4	4000	0.287
TSM-030D82	30	287	60.1		0.359
TSM-037D83	37	355	72		0.443
E 型　基频 25Hz　额定转速　750 r.p.m					
TSM-018E81	18.5	238	37	4000	0.287
TSM-022E82	22	282	43.6		0.359
TSM-027E83	27	345	56		0.443
F型　基频16.7Hz　额定转速　500 r.p.m					
TSM-011F81	11	210	23	3000	0.287
TSM-015F82	15	288	31		0.359
TSM-018F83	18.5	355	39		0.443

8号机座电机冷却风机参数

风机型号	风机电压	风机功率	风机电流	风机流量	风压
330FZL3-4WJ	3相380V	98W	0.24A	40m³/min	11.3mmH₂O

机座代码	B	L
81	358	965
82	408	1015
83	478	1085

L：带编码器、冷却风机

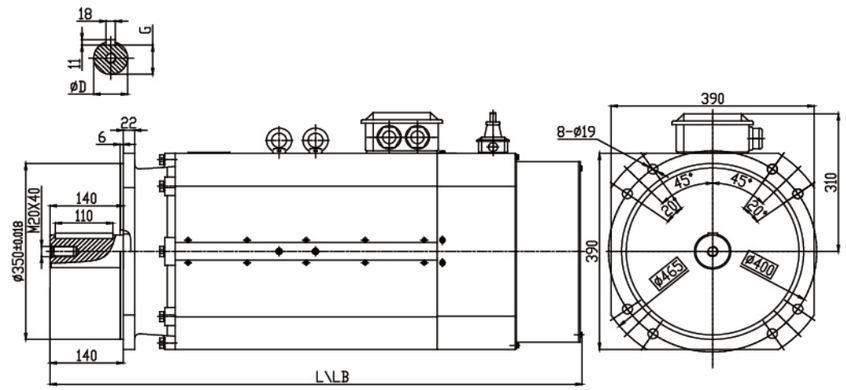

8号机座电机B5外形图及安装尺寸

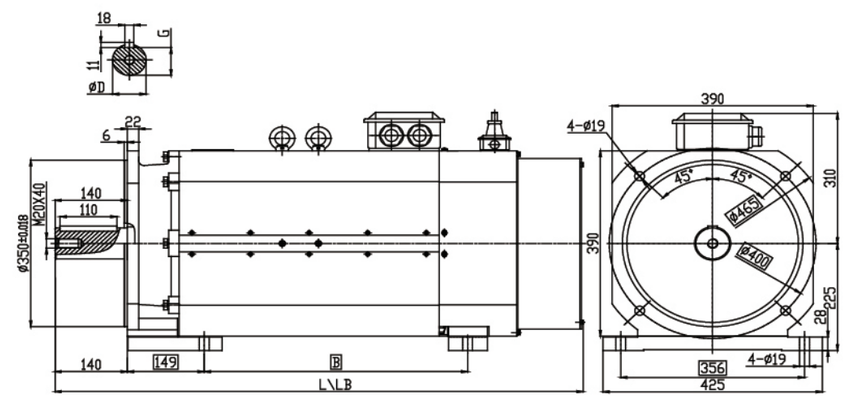

8号机座电机B35外形图及安装尺寸

9号机座 FF=460 N=400 H260

型号	额定			最高转速	转动惯量
	功率 kW	转矩 N.m	电流 A	r.p.m	kg.m²
A型基频100Hz　额定转速3000r/min					
TSM-110A91	110	358	202	4000	0.573
TSM-132A92	132	422	242		0.782
B型基频67Hz　额定转速2000 r.p.m					
TSM-075B91	75	364	138	4000	0.573
TSM-090B92	90	440	165		0.782
TSM-110B93	110	539	202		0.932
C型基频50Hz　额定转速1500 r.p.m					
TSM-055C91	55	355	102.5	4000	0.573
TSM-075C92	75	483	138		0.782
TSM-090C93	90	581	167		0.932
D型基频33Hz　额定转速1000 r.p.m					
TSM-037D91	37	360	70.6	4000	0.573
TSM-045D92	45	438	85		0.782
TSM-055D93	55	535	103.5		0.932
E型基频25Hz　额定转速750 r.p.m					
TSM-030E91	30	387	59	4000	0.573
TSM-037E92	37	477	72		0.782
TSM-045E93	45	580	87.6		0.932
F型基频16.7Hz　额定转速500 r.p.m					
TSM-018F91	18.5	362	38.5	3000	0.573
TSM-022F92	22	437	43.2		0.782
TSM-030F93	30	596	58.9		0.932

9号机座电机冷却风机参数

风机型号	风机电压	风机功率	风机电流	风机流量	风压
330FZL3-4WJ	3相380V	100W	0.24A	40m³/min	11.3mmH₂O

机座代码	B	L
91	525	1055
92	625	1155
93		

L：带编码器、冷却风机

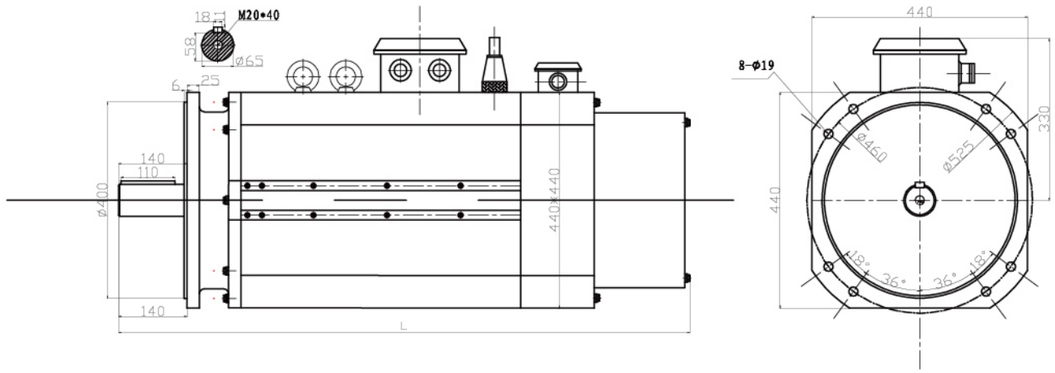

9号机座电机B5外形图及安装尺寸

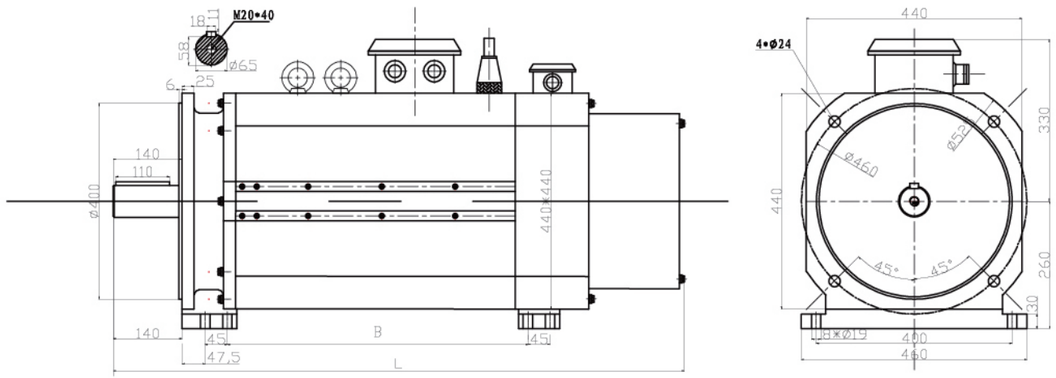

9号机座电机B35外形及安装尺寸

10号机座 FF=500 N=450 H=275

型号	额定			最高转速 r.p.m	转动惯量 kg.m²
	功率kW	转矩N.m	电流A		
A型基频100Hz	额定转速3000r/min				
TSM-150A101	150	486	272	4000	1.125
TSM-180A102	180	582	326		1.35
B型基频67Hz	额定转速2000 r.p.m				
TSM-110B101	110	530	200	4000	1.125
TSM-132B102	132	636	240		1.35
TSM-180B103	180	880	327		1.478
C型基频50Hz	额定转速1500 r.p.m				
TSM-090C101	90	582	164	4000	1.125
TSM-110C102	110	712	200		1.35
TSM-132C103	132	853	241		1.478
D型基频33Hz	额定转速1000 r.p.m				
TSM-055D101	55	533	105	4000	1.125
TSM-075D102	75	733	139		1.35
TSM-090D103	90	880	167		1.478
E型基频25Hz	额定转速750 r.p.m				
TSM-045E101	45	588	86.8	4000	1.125
TSM-055E102	55	720	106		1.35
TSM-066E103	65	865	127		1.478
F型基频16.7Hz	额定转速500 r.p.m				
TSM-030F101	30	597	58.5	3000	1.125
TSM-037F102	37	734	71.7		1.35
TSM-045F103	45	892	87.2		1.478

10号机座电机冷却风机参数

风机型号	风机电压	风机功率	风机电流	风机流量	风压
380FZL3-4WJ	3相380V	150W	0.22A	45m³/min	11.3mmH₂O

机座代码	B	L	LL
101	455	1200	1175
102	540	1280	1255
103			

L：带编码器、冷却风机

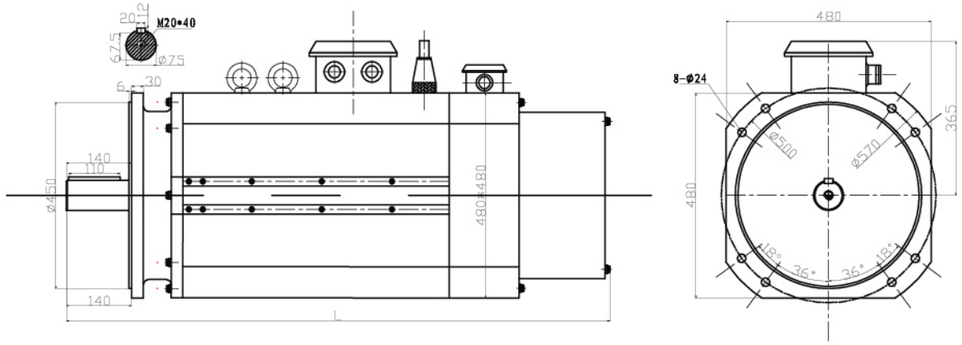

10号机座电机B5外形图及安装尺寸

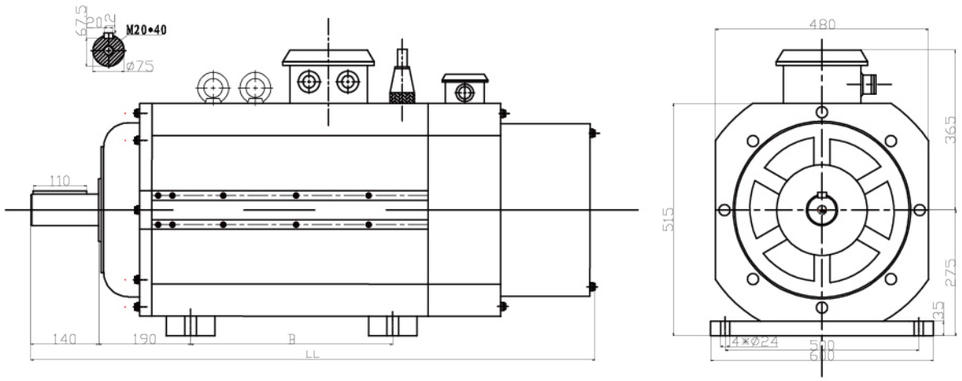

10号机座电机B3外形图及安装尺寸

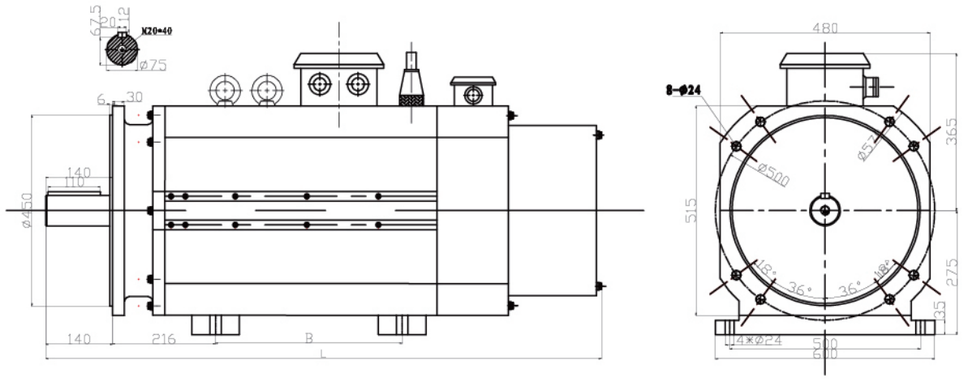

10号机座电机B35外形图及安装尺寸

10号机座 FF=500 N=450 H=275

型号	额定			最高转速 r.p.m	转动惯量 kg.m²
	功率kW	转矩N.m	电流A		
F型基频16.7Hz　额定转速500 r.p.m					
TSM-030F101	30	597	58.5	4000	1.125
TSM-037F102	37	734	71.7		1.35
TSM-045F103	45	892	87.2		1.478
TSM-055F104	55	1051	118.1		1.85
TSM-063F105	62.8	1200	139		2.24
TSM-075F106	75	1432.7	159.6		2.63
TSM-085F107	85	1624	181		3.00

10号机座电机冷却风机参数

风机型号	风机电压	风机功率	风机电流	风机流量	风压
380FZL3-4WJ	3相380V	150W	0.22A	45m³/min	11.3mmH₂O

10号机座（104-107）

机座代号	L	K
104	605	1044
105	695	1134
106	795	1234
107	895	1334

L：带编码器、冷却风机

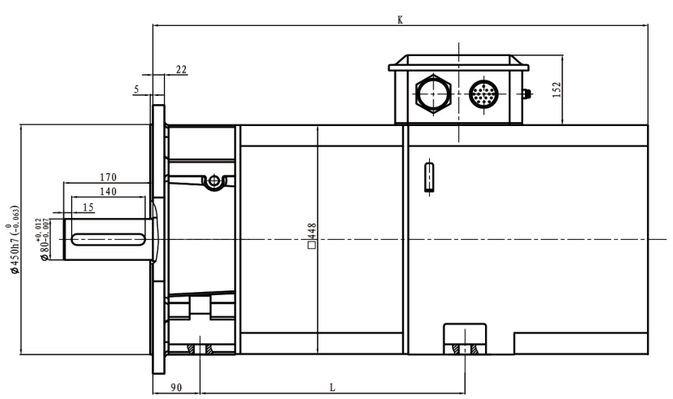

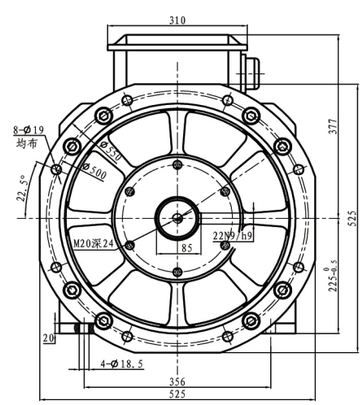

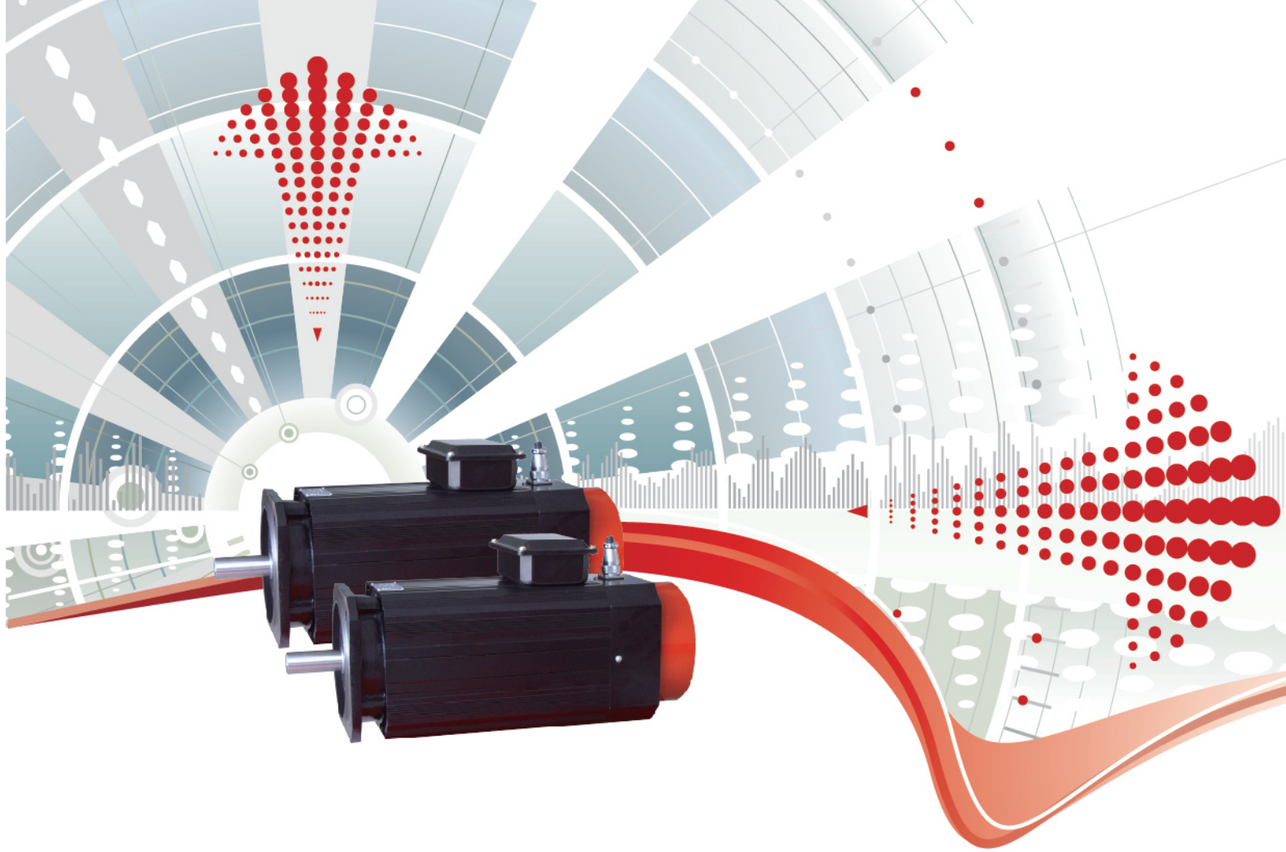

时光TSM系列 交流异步伺服电机

—— 您身边的伺服专家

时光伺服
THT SERVO

客服热线:400-656-3158

地址:大连经济技术开发区辽河东路16号

网址: www.thtbase.com

时光伺服
THT SERVO